IWA OUTDOOR CLASSICS

NEWS

PRÄZISION MIT STIL
PRECISION IN STYLE

IWA OUTDOOR CLASSICS 2014

TARGET SPORTS
Top-Trends für Jagd und Sport
Top trends in hunting and sport
4

NATURE ACTIVITIES
Perfektes Equipment für Outdooraktivitäten
Perfect equipment for outdoor activities
5

PROTECTING PEOPLE
Sicherheit im Fokus
Focus on security
6

Zufriedene Aussteller, hohe Qualität der Fachbesucher

Gute Stimmung auf dem Messegelände, zufriedene Aussteller und eine hohe Qualität der Fachbesucher – so lautet die Zwischenbilanz der NürnbergMesse zur Halbzeit der 41. IWA OutdoorClassics. Das Trendbarometer zeigt weiter nach oben, die Weltleitmesse für Jagd- und Sportwaffen, Outdoor-Bedarf und Sicherheitsausstattung wird in diesem Jahr insgesamt ein leichtes Wachstum verzeichnen. Durchwegs positiv sind nach zwei Messetagen die Reaktionen auf die neue Hallenbelegung, die einen großen Rundlauf der Besucherströme ermöglicht, und die weitere Segmentierung der Produkte. Besonders erfreulich: zweistellige Zuwachsraten bei Ausstellern und Netto-Ausstellungsfläche.

Pleased exhibitors, high-quality specialist visitors

A good atmosphere at the trade fair, satisfied exhibitors and high-quality specialist visitors – that's the preliminary assessment by NürnbergMesse halfway through this year's 41st IWA OutdoorClassics. The trend barometer continues to rise – the world's leading trade fair for hunting and sporting guns, outdoor gear and security equipment will this year show a slight overall growth. After two days of the trade fair, people's reaction to the new hall occupancy, that makes it easy for large numbers of visitors to walk round, and to the further segmentation of products is wholly favourable. Especially pleasing is the double-digit growth in the number of exhibitors and in the net exhibition area.

Liebe Aussteller und Besucher der IWA OutdoorClassics,

Profis wie Sie wissen es längst: Hier auf der IWA OutdoorClassics finden Sie alles, was Ihre Kunden brauchen. Noch größer, noch dynamischer, noch facettenreicher präsentiert sich die internationale Branchenschau für Jagd- und Sportwaffen, Outdoor- und Sicherheitsausstattung 2014 in neun Messehallen. Keine andere Messe weltweit bietet eine derart große Produktvielfalt für das Erlebnis in der Natur! Überzeugen Sie sich selbst: Auch für Ihr Sortiment ist gewiss das Richtige dabei. Ich wünsche Ihnen erfolgreiche Messetage!

Dear exhibitors and visitors to IWA OutdoorClassics,

Professionals like you have known for ages – here at IWA OutdoorClassics you can find everything your customers need. In nine halls this year, the international industry exhibition for hunting and sporting guns and outdoor and security equipment presents itself on an even grander scale, even more dynamic and multi-faceted. No other trade fair around the globe offers such a vast variety of products for experiencing in the world of nature. See for yourself: I'm sure you'll find what is exactly right for your product range. I wish you successful days at this great trade fair!

Ihr, Yours

Thomas Preutenborbeck
Leiter Veranstaltungen
Events Manager
NürnbergMesse Group

IWA OUTDOOR CLASSICS 2015
High performance in target sports, nature activities, protecting people

TERMIN VORMERKEN!
NOTE THE DATE!
6.–9.3.2015
Nürnberg, Germany

NÜRNBERG MESSE

statement

Henrik Slot Nielsen
Leiter Forschung & Entwicklung Schuhe
R & D Manager Footwear
Seeland (Footwear)

Einzige B-2-B Messe in Europa

„Die IWA ist die einzige richtige B-2-B Messe für unsere Produktpalette in Europa. Deshalb ist sie unverzichtbar für uns."

Only really B-2-B show in Europe

„IWA is the only really business-to-business show for our product range in Europe. Therefore it is indispensable for us."

Jagd als Lebensstil

Die Rigby-Renaissance

Patrica Pugh, Finance Director, und Marc Newton, Managing Director, mit dem legendären Repetierer Rigby .416.

Patrica Pugh, Finance Director, and Marc Newton, Managing Director, with the legendary bolt-action Rigby .416.

Die .416 Rigby Magnum gilt seit über 100 Jahren als das Gewehr für die Großwildjagd schlechthin. Konzipiert wurde sie 1910 für britische Soldaten, die in Afrika und Indien stationiert waren und dort jagen wollten. John Rigby entwarf die Patrone, Paul Mauser entwickelte passend dazu das Double Square Bridge System. Berühmte Jäger wie W.D.M. Bell und Harry Selby jagten mit der .416, während Denys Finch Hatton – unvergesslich durch den Film „Jenseits von Afrika" – eine Rigby .275 bevorzugte. Und selbstverständlich sind die legendären Repetierer auf der IWA zu sehen. Ebenso wie die Modelle Big Game oder die komplett handgefertigte London Best. „Auch sie bewahren das Flair, den Stil und die Präzision, für die Rigby bekannt ist", sagt Patricia Pugh, Finance Director.
Nach gut 15 Jahren in amerikanischer Hand kehrte John Rigby & Co. 2013 zurück nach London. Heute gehört die 1775 gegründete Firma zur L & O Holding. Seitdem erlebt das Unternehmen eine Renaissance und auch die traditionsreiche Kooperation mit Mauser wurde neu aufgelegt. Mauser entwickelt Systeme, Schaft und Lauf, während das individuelle Finish in London erfolgt. Und welches Unternehmen hat schon ein eigenes Museum vorzuweisen? Rigby hat es. **Halle 1/102**

Hunting as a lifestyle

The Rigby Renaissance

The .416 Rigby Magnum has been regarded for over 100 years as *the* gun for hunting big game. It was created in 1910 for British soldiers stationed in Africa and India who wanted to go hunting. John Rigby designed the cartridge and Paul Mauser developed the Double Square Bridge System. The famous hunters W.D.M. Bell and Harry Selby hunted with the .416, whereas Denys Finch Hatton – memorable because of the film Out of Africa – preferred a Rigby .275. And, of course, the legendary bolt-action rifles can be seen at IWA, plus the models Big Game and the wholly hand-made London Best. "These continue to embody the flair, style and precision for which Rigby is well known," says Finance Director Patricia Pugh.

After a good 15 years in American hands, John Rigby & Co. returned to London in 2013. Today, the company, that was founded in 1775, belongs to L & O Holding. Since then, the company has been experiencing a renaissance, and it has also renewed its earlier collaboration with Mauser. Mauser develops systems, stocks and barrels, with the individual finish being carried out in London. And what company can boast its own museum? That's Rigby. **Hall 1/102**

CEO Markus Nanzig: „Sicher und absolut wasserdicht."

CEO Markus Nanzig: "Safe and absolutely waterproof."

SHIELDSAK & Co.

No Hacking, no Tracking, no Scanning: Zukunftsweisende Innovationen präsentiert Essential Elements, Europa-Vertriebspartner des US-amerikanischen Unternehmens LOKSAK, in Halle 9/9-438. „SHIELDSAK ist unser faradayscher Käfig aus Stoff", sagt CEO Markus Nanzig. Eine Hülle also, die als elektrische Abschirmung wirkt. Für Smartphones, Tablets und iPads entwickelt, schützt die leichte, versiegelte Tasche persönliche Informationen sicher vor Fremdzugriff. Ebenso überzeugend ist der aLOKSAK: Der feuchtigkeitsabweisende Kunststoffbeutel ist bis zu 60 Metern Tiefe absolut wasserdicht.

SHIELDSAK & Co.

No hacking, no tracking, no scanning: pioneering innovations are presented in hall 9/9-438 by Essential Elements, the European marketing partner of the US-American company LOKSAK. "SHIELDSAK is our fabric Faraday cage," says CEO Markus Nanzig. So you have a bag that acts as an electric shield. Developed for smartphones and iPads, this light bag prevents personal information being accessed by unauthorized persons. Just as impressive is the aLOKSAK: the moisture repellent plastic bag is absolutely waterproof to a depth of 60 metres.

statement

Heinz-Helmut Fischer
Präsident
President
Deutscher Schützenbund

Kontakt zu Herstellern pflegen

„Wir sind auf der IWA, um den Kontakt zu Herstellern und Verbandsmitgliedern zu pflegen und unsere Marke ‚Bogensport im DSB' zu präsentieren."

Maintaining contact with manufacturers

"The reason we're at IWA is to maintain contact with manufacturers and association members and to present our brand 'Bogensport im DSB'."

Ausbildung zum Graveur & Büchsenmacher

Sorgfalt und Geschicklichkeit

Präzision, Geschicklichkeit und technisches Verständnis gehören zum Grundhandwerkszeug in den Ausbildungsberufen Büchsenmacher und Graveur an der BFS Suhl. Luisa Wieduwilt, eine von mehreren Azubis am Stand 204 in Halle 5, ist Graveurin mit Herz: „Es macht viel Spaß, auf metallisch sauberen Oberflächen herrliche Arabesken, Eichenlaub, Schwarzwild oder Vögel herzustellen." Mit dem Stichel kratzt sie feine Linien ins Metall, um wundervolle Waffenbeschläge entstehen zu lassen. Sorgfalt erfordert die Arbeit des Büchsenmachers – bei der Herstellung, dem Einschießen und Warten von Sport- und Jagdwaffen.

Luisa Wieduwilt, Graveur-Azubi im zweiten Jahr, versteht ihr Handwerk.

Luisa Wieduwilt, a second-year trainee engraver, knows her craft.

Engraver & gunsmith

Care and dexterity

Precision, dexterity and technical understanding are among the basic skills required when you are training to be a gunsmith and engraver at the vocational college in Suhl. Luisa Wieduwilt, one of several apprentices on Stand 204 in hall 5, is an engraver with commitment: "It's great fun producing wonderful arabesques, oak leaves, wild boars or birds on plain metal surfaces." With the graver, she etches fine lines in the metal to create impressive fittings on guns. The work of the gunsmith calls for care – in manufacturing, adjusting and servicing sporting and hunting guns.

Crosman: Made in the USA

Sie sind seit über 20 Jahren treue IWA-Aussteller: Auch 2014 hat die Crosman Corporation aus Rochester, New York, wieder neue, in den USA gefertigte Luftgewehre im Gepäck: „Die Benjamin Trail Nitro Piston 2 zeigt ein völlig neues System für Knicklauf-Luftgewehre und schießt bis zu 15 Prozent schneller", sagt Ian Harford von Crosman. Ebenfalls neu: Die Benjamin Marauder im Bereich der vorgeladenen, pneumatischen Luftgewehre.

Ian Harford präsentiert die neue Nitro Piston 2.

Ian Harford presenting the new Nitro Piston 2.

Crosman: Made in the USA

They have been loyal IWA exhibitors for more than 20 years, and this year Crosman Corporation from Rochester, New York, have again brought with them new air guns made in the USA. "With the Benjamin Trail Nitro Piston 2, we've got a completely new system for break-barrel air guns and it shoots up to 15 percent faster," says Ian Harford from Crosman. Also new is the Benjamin Marauder in the precharged, pneumatic air gun segment.

Carl Zeiss Sports Optics

Victory V8: Der „Game Changer"

Zeiss bringt mit der Victory V8-Linie das vielseitigste, hellste und kompakteste Super-Zoom-Zielfernrohr in seiner über 165-jährigen Firmengeschichte auf den Markt. Die Kombination aus maximalem Zoom-Bereich, brillianter Optik und bester Führigkeit macht das neue Victory V8 zum ultimativen Generalisten auf alle Distanzen. Die Modelle der Victory V8-Linie vereinen das schnelle Schießen auf flüchtiges Wild mit maximaler Präzision auf weite Distanz. Große Austrittspupillen schaffen souveränen Einblick. Die kompakte und kurze Bauweise macht dieses Super-Zoom-Zielfernrohr dabei weit führiger, als es seine Klasse erwarten lässt. Erleben Sie bestechend kontrastreiche, helle und extrem detailreiche Bilder, die aufgrund der weiterentwickelten Zeiss T* Mehrschichtvergütung auch im letzten Licht das waidgerechte Jagen ermöglichen. **Halle 1/1-105**

Carl Zeiss Sports Optics

Victory V8: The "Game Changer"

With its Victory V8 line, Zeiss is putting on the market the brightest, most versatile and most compact super-zoom rifle scope in the 165-year history of the firm. The combination of maximum zoom range, brilliant optics and optimal ease of handling makes the new Victory V8 the ultimate generalist at any distance. The models in the Victory V8 line create a synthesis of rapid shooting at fast-moving game and maximum precision at long distances. Large exit pupils create superior viewfield images. The compact and short design of this super-zoom scope makes it much easier to handle than its class would suggest. Experience the striking contrast in bright, extremely detailed images – images that, because of developments in Zeiss T* multi-layer coating, allow you to hunt expertly and accurately in fading light. **Hall 1/1-105**

Kornoptik Adlerauge: Präzision und Kompetenz

Innovative Entwicklungen für den Schießsport und bewährte, herausragende Qualität: Das ist es, was Kornoptik Adlerauge auszeichnet. Nicht umsonst lautet das Motto des mittelständischen Familienunternehmens: „Präzision und Kompetenz aus Tradition". „Wir sind besonders stolz darauf, dass alle Kornoptik-Produkte mit einem Gütezeichen versehen sind, an dem der Kunde erkennt, dass es sich um original Kornoptik Adlerauge-Qualität handelt", sagt Firmeninhaberin Karin Lassen-Bauer.
Kornoptik Adlerauge bringt seit Gründung im Jahre 1958 wegweisende Produkte für den Schießsport auf den Markt. Angefangen bei der Kornoptik „Adlerauge", die dem Unternehmen seinen Namen gab und bis heute in Schützenkreisen einen herausragenden Ruf genießt. Mittlerweile gibt es das Original Kornoptik Adlerauge auch in neuer Generation mit optischen Linsen aus Kunststoff. Weiter im Sortiment: Klarsichtkornen und Pistolenkornen von Kornoptik Adlerauge bis hin zu den Neuentwicklungen der letzten Jahre wie die Visierungen Top 50 und Top Duo, mit denen mittlerweile sportliche Erfolge erzielt werden.
Pünktlich zur IWA OutdoorClassics 2014 präsentiert das Unternehmen ConLux, eine neuartige Visierverlängerung, die den Lichthof zwischen Irisblende und Korntunnel verkleinert und zudem die Ausstattung mit Kornoptik oder Brillenglasoptik erlaubt.
Halle 7A/7A-233

Kornoptik-Adlerauge: Precision and competence

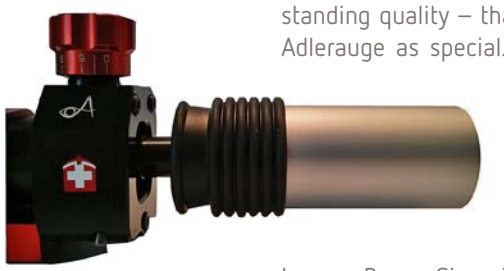

Innovative developments for sport shooting and proven, outstanding quality – that's what marks out the company Kornoptik-Adlerauge as special. It's not for nothing that the motto of this medium-size family firm is ‚Precision and Competence by Tradition'. ''We're especially proud of the fact that all our products carry a quality logo that tells the customer they're buying original Kornoptik-Adlerauge quality,'' says the owner of the firm Karin Lassen-Bauer. Since it was founded in 1958, Kornoptik-Adlerauge has been putting pioneering products for sport shooting on the market. It started with the ‚Adlerauge', that gave the company its name and still enjoys an outstanding reputation in shooting circles today. Now you can buy the new generation of Original Kornoptik-Adlerauge with plastic lenses. The company's range includes products from clear-view sights and pistol sights by Kornoptik-Adlerauge to new developments in recent years like the scopes Top 50 and Top Duo, with which shooters are achieving sporting successes.
To coincide with IWA OutdoorClassics 2014, the company presents ConLux, a new kind of scope extension that reduces the space between the iris diaphragm and the sight tunnel. It also allows sight optics or spectacle glass optics to be used. **Hall 7A/7A-233**

NEWS

Voll statt halb

Die Airsoft-Pistole Beretta M92 A1 Tactical von Umarex schießt schneller als ihr Vorbild – wegen der geringen Mündungsenergie darf sie ihre 30 BB's im Magazin vollautomatisch abfeuern. Für die Power des Electro-Antriebs sorgt ein integrierter Akku, der mitgelieferte Schalldämpfer schluckt die ohnehin kaum hörbaren Schussgeräusche. Natürlich darf auch die originalgetreue Beschriftung nicht fehlen.
Halle 7/7-116

Full instead of semi

The Beretta M92 A1 Tactical airsoft pistol from Umarex shoots faster than the original: thanks to its low muzzle energy it can fire the 30 BBs in its magazine fully automatically. Its electric drive is powered by a built-in battery, and it comes with a compensator that muffles the already quiet shots. Genuine lettering completes the perfect picture. **Hall 7/7-116**

Small, but snappy

The palm-size Walther PPS (in 9 mm Para and .40 S & W) follow in the steps of the legendary PPK. As over-the-counter gun the Airsoft version in cal. 6 mm features the new „Enhanced Blowback System" for noticeable recoil and delivers more shots per CO_2 capsule. Details: 15 BBs, metal slide, ambidextrous magazine lever, triggerblade safety, backstrap with Allen key for the CO_2 compartment. **Hall 7/7-116**

Klein, aber bissig

Die nur handgroße Walther PPS in 9 mm Para und .40 S & W tritt das Erbe der legendären PPK an. Als freie Airsoft-Waffe im Kaliber 6 mm schafft die PPS mit dem neuen „Enhanced Blowback System" mehr Schuss pro CO_2-Kapsel bei deutlich spürbarem Rückstoß. Details: 15 Schuss, Metallschlitten, Magazinhebel beidseitig, Sicherung im Abzugszüngel, Griffrücken mit Inbusschlüssel für das CO_2-Fach.
Halle 7/7-116

NEWS

Leicht, kompakt, bequem

Warum stehen, wenn Sie genauso gut sitzen können? Benutzen Sie Walkstool, wann immer Sie im Freien das Bedürfnis haben zu sitzen! Walkstool ist eine schwedische Erfindung und der weltweit einzige patent- und markengeschützte dreibeinige Hocker mit Teleskopbeinen. **Halle 4/4-228**

Light, compact, comfortable

Why stand when you can sit? Always use Walkstool when you have a need to sit being outdoors! Walkstool is a Swedish invention and the only three legged stool in the world with telescopic legs, patents and trade mark protections. **Hall 4/4-228**

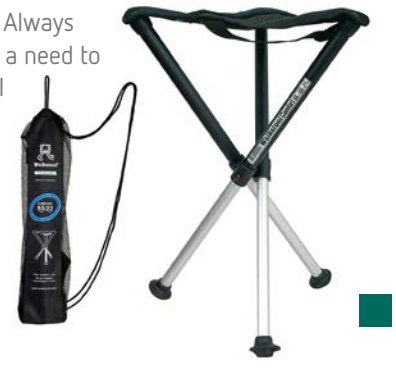

statement

Jonas Hellentin
Assistant
General secretary
Scandinavian
Outdoor Group

Alles, wonach ein Einzelhändler sucht

„In unserem Scandinavian Village auf der IWA OutdoorClassics bieten wir Besuchern einen Mix von Produkten aus dem Outdoorsegment. Alles, wonach ein Einzelhändler sucht."

Everything a retailer is looking for

"In our Scandinavian Village at IWA OutdoorClassics we offer visitors a mix of products in the outdoor segment. Everything a retailer is looking for."

Pyraster BT

Hand-crafted knives from Hungary

"In my workshop there's no series production – no two knives are ever absolutely identical," says József Fazekas. "Customers are free to choose the steel and the material used for the handle." The Hungarian manufacturer only produces swords to order. His speciality: Damascene steel that he smelts himself. "Damascus steel blades are normally made from 90 to 140 layers but, if it's what the customer wants, I can forge exclusive blades from 1,000 or more layers." You can have Damascus steel with very different patterning. Our offer also includes mosaic Damascus steel. For the knife handle you could have: stag horn, reindeer horn, camel bone, giraffe bone, warthog tooth, mammoth bone or walrus tooth.
Hall 5/5-144

Unikate von höchster Qualität.

Unique knives of the highest quality.

Pasvik Light Jacket und Pants

NEWS

Bergans Outdoor präsentiert auf der IWA OutdoorClassics 2014 die Pasvik Light Jacket und Pasvik Light Pants. Die leichte Jacke aus winddichtem und atmungsaktivem 3-Lagen-Dermizax mit 4-Wege-Stretch ermöglicht ein lautloses Bewegen bei der Jagd. Das Außenmaterial besteht aus weich angerautem Mikro-Fleece. Alle Nähte sind versiegelt, um auch nach langem Gebrauch Wasserdichtigkeit gewährleisten zu können. Weitere Extras: Jagdfunk-/Handytasche mit Antennenausgang und Ausgang für Kopfhörerkabel, innenliegende elastische Kabelschlaufe und Antennenschlaufen an den Schultern. Passend zur Jacke bietet Bergans die Pasvik Light Pants. Das extrem elastische Material und die vorgeformte Kniepartie sorgen für optimalen Komfort und sehr gute Bewegungsfreiheit der leichten Jagdhose.
Halle 4/4-333

Pasvik Light Jacket and Pants

At IWA OutdoorClassics 2014, Bergans Outdoor presents the Pasvik Light Jacket and Pasvik Light Pants. The light jacket, made of windproof and breathable 3-layer Dermizax with 4-way stretch, enables you to move silently when hunting. The outer layer of material consists of soft brushed micro-fleece. All seams are sealed, so it's guaranteed to stay waterproof even after long use. Other extras: a pocket for radio/mobile phone with vents for an antenna and headset cable, built-in elastic cable loop and antenna loops on the shoulders. To go with the jacket, Bergans presents the Pasvik Light Pants. These light hunting pants are made of high-stretch material with a pre-formed knee sections for optimal comfort and excellent freedom of movement.
Hall 4/4-333

Pyraster BT

Handgefertigte Messer aus Ungarn

„In meiner Werkstatt gibt es keine Serienfertigung – nie sind zwei Messer absolut identisch", sagt József Fazekas, „Kunden haben die freie Auswahl hinsichtlich des Stahls oder des Griffmaterials." Schwerter fertigt der ungarische Hersteller nur gegen Festauftrag. Seine Spezialität: der selbst geschmiedete Damaszener-Stahl. „Die Damast-Klingen haben normalerweise 90 bis 140 Lagen; nach den Wünschen des Kunden bin ich in der Lage, auch Klingen von 1000 oder mehr Lagen exklusiv zu schmieden." Den Damast-Stahl gibt es in unterschiedlichsten Mustern. Auch Mosaikdamast ist im Angebot. Mögliches Griffmaterial für Messer: Hirschhorn, Rentierhorn, Kamelknochen, Giraffenknochen, Warzenschweinzahn, Mammut, Walroßzahn.
Halle 5/5-144

Hohe Erwartungen muss man nicht erfüllen.
Sondern übertreffen.

**Erleben Sie einzigartige Innovationen
und das beste Zielfernrohr in der Geschichte von ZEISS!
Halle 1, Stand 105.**

ZEISS
We make it visible.

B&T

Modernste APC Polizei- und Sportkarabiner

Die B&T AG aus Thun gilt als führender Hersteller für Schalldämpfer weltweit. Weniger bekannt ist, dass die Schweizer Spezialfirma auch Waffen für Polizei und Militär herstellt. Die jüngste Entwicklung, das APC (Advanced Police Carbine), erhältlich in 9mm Luger, .45 ACP, .223 Rem und .300 Whisper, gilt unter Fachleuten als der modernste Polizeikarabiner auf dem Markt. So führte zum Beispiel das Einsatzkommando Cobra, die wichtigste Sondereinheit Österreichs, vor kurzem das B&T APC9 in 9mm Luger ein. Die zivile 9 Para Variante genießt unter Sportschützen große Beliebtheit. Nun steht auch vom APC556 im Kaliber .223 Rem eine zivile Variante für Sportschützen zur Verfügung. Diese halbautomatische Variante, das APC223, überzeugt durch die gleiche hochpräzise Verarbeitung, sehr gute Schussleistung und einfache Bedienbarkeit. Die einschiebbare Schulterstütze sowie insgesamt vier Picatinnyschienen bieten dem Sportschützen die Möglichkeit, die Waffe perfekt an seine Bedürfnisse anzupassen. **Halle 9/9-209**

APC: Perfekte Präzision.
APC: Perfect precision.

B&T

Most modern APC Police and Sport Carbine

B&T AG in Thun is considered to be the leading manufacturer of silencers worldwide. Less known is the fact that this Swiss specialist firm also manufactures guns for the police and the military. Their latest development, the APC (Advanced Police Carbine), available in 9mm Luger, .45 ACP, .223 Rem and .300 Whisper, is regarded by experts as the most modern police carbine on the market. This why the B&T APC9 in 9mm Luger was recently adopted by, for example, the task force Cobra, the most important special unit in Austria. The civil 9 Para variant is very popular with sport shooters. Now a civil version of the APC556 in calibre .223 Rem is available for sport shooters.
The semi-automatic version, the APC223, impresses with identical high-precision finish, very good shot efficiency and ease of operation. The shoulder support can be pushed in, and the four Picatinny rails mean sport shooters can adapt this gun perfectly to their needs.
Hall 9/9-209

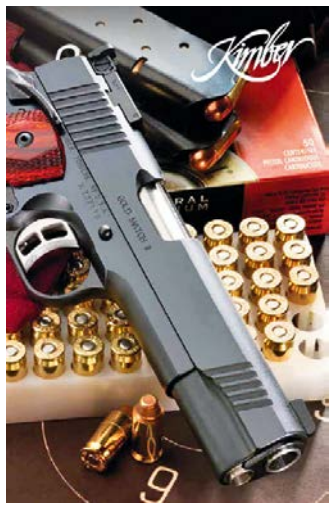

Kimber Gold Match II

Proven brand new to the product range

Ferkinghoff, a well known importer of US-American firearms, is extending its offer in the semi-automatic pistols category with the addition of Kimber brand products. Kimber has been established for years as a major player in the firearms industry, and today it's the biggest manufacturer worldwide of 1911 pistols. These pistols are used by official agencies, marksmen and security companies. The good reputation of this American manufacturer is based on the high quality and the wide variety of its products. The company's guns are characterised by precision engineering of the highest order and excellent finish. The price-performance ratio is impressive too. An example is the Kimber Target II Black, a .45Auto(ACP) calibre firearm with a barrel length of 5", adjustable sights and a magazine holding seven cartridges. Or the Gold Match II, also a .45Auto(ACP) calibre gun with a barrel length of 5" and adjustable sights, but with a magazine holding eight rounds. **Hall 2/2-104**

Exklusive Waffenschränke von Trezor-Liktor Zrt.

Exclusive gun safes from Trezor-Liktor Zrt.

Sicherheit nach Maß

Persönliche Sicherheit und individuellen Stil optimal miteinander verbinden: Das ist eine Maxime, der sich das Unternehmen Trezor-Liktor Zrt. erfolgreich stellt. Seit 1987 werden in der Manufaktur des ungarischen Herstellers exklusive Waffenschränke gefertigt. „Die Massivholzverkleidung, handgeschnitzte Holzelemente und der handgenähte Ledereinsatz machen es möglich, exquisite Kundenwünsche zu realisieren", erklärt Projektleiter Dr. Tamás Prekop. Hinter dem stilvollen Äußeren verbirgt sich ein professionelles elektronisches und mechanisches Sicherheitssystem – zum Beispiel mit einer speziellen, beschusshemmenden Panzerverglasung von 30 mm. **Halle 1/1-221**

Custom-built security

The optimal combination of personal security and individual style: that's the maxim the company Trezor-Liktor Zrt. has successfully applied. Since 1987 in its factory, this Hungarian manufacturer produces exclusive gun safes. "The solid wood panels, hand-carved wooden parts and the hand-sewn leather on the inside enable us to fulfill the most exacting of customers' wishes," project manager Dr. Tamás Prekop explains. The stylish exterior conceals a professional, electronic and mechanical security system – for example a 30 mm thick pane of armoured glass that can withstand the most violent attack.
Hall 1/1-221

Bewährte Marke neu im Sortiment

Ferkinghoff, bekannter Importeur von US-amerikanischen Waffen, erweitert sein Angebot im Bereich halbautomatischer Pistolen um die Produkte der Marke Kimber. Kimber hat sich seit Jahren als feste Größe in der Waffenbranche etabliert und ist heute der weltgrößte Hersteller von 1911er Pistolen. Diese Pistolen kommen bei Behörden, Schützen und Sicherheitsunternehmen zum Einsatz. Der gute Ruf basiert auf der hohen Produktionsqualität und der Variantenvielfalt des US-Herstellers. Extrem enge Passungen und saubere Verarbeitung zeichnen die Waffen aus. Auch das Preis-Leistungs-Verhältnis kann sich sehen lassen. Als Beispiel kann die Kimber Target II Black gelten, in 45Auto(ACP) Lauflänge 5" mit verstellbarer Target Visierung und einem Magazin, das sieben Patronen fasst. Oder auch die Gold Match II, ebenfalls im Kaliber 45Auto(ACP) Lauflänge 5" und verstellbarer Target Visierung, mit einem Magazin für acht Patronen.
Halle 2/2-104

DAS FACHANGEBOT IN DEN HALLEN
PRODUCTS ON DISPLAY IN THE HALLS

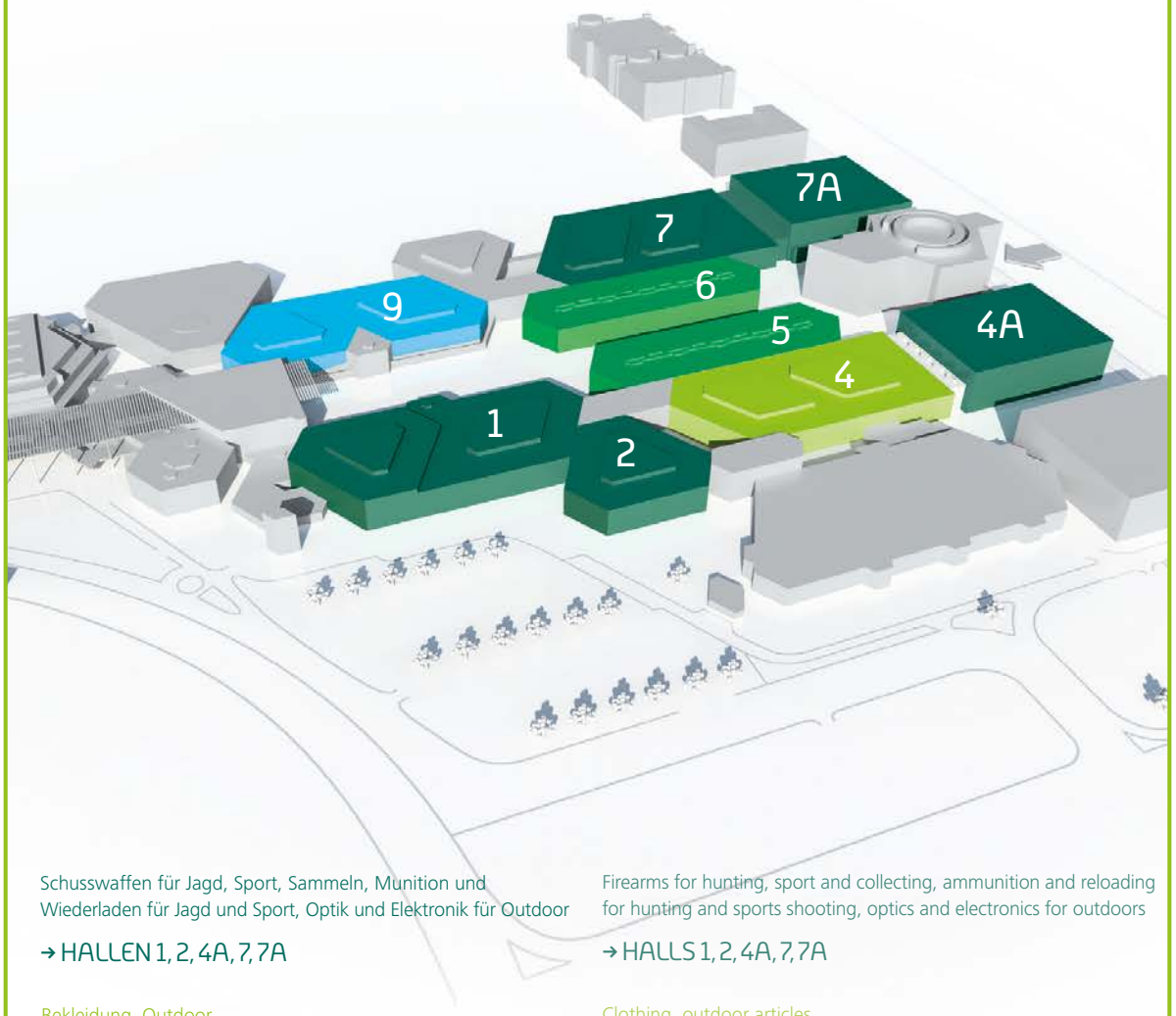

Schusswaffen für Jagd, Sport, Sammeln, Munition und Wiederladen für Jagd und Sport, Optik und Elektronik für Outdoor

→ HALLEN 1, 2, 4A, 7, 7A

Firearms for hunting, sport and collecting, ammunition and reloading for hunting and sports shooting, optics and electronics for outdoors

→ HALLS 1, 2, 4A, 7, 7A

Bekleidung, Outdoor

→ HALLE 4

Clothing, outdoor articles

→ HALL 4

Schießsportzubehör, Bogensport, Jagdzubehör, Messer, Outdoorbedarf, Geschenkartikel, Optik und Elektronik für Outdoor

→ HALLEN 5, 6

Shooting sports accessories, archery, hunting accessories, knives, outdoor articles, gifts, optics and electronics for outdoors

→ HALLS 5, 6

Persönlicher Sicherheitsbedarf, Law Enforcement

→ HALLE 9

Personal security requisites, law enforcement

→ HALL 9

Kriegswaffen und vollautomatische Schusswaffen sind als Exponate nicht zugelassen.

Military weapons and fully automatic firearms are prohibited as exhibits.

LOOK: Plenty of tips and themes

Awaiting IWA visitors in the specialist trade venue LOOK are innovative trends and tips that point the way to the future. Guided Tours in the LOOK area provide a concentrated overview of the most important deco-trends.The Forum focuses on ideas for expanding your business with the use of e-commerce. The LOOK Lounge, The Lodge, invites you to take a break to plan the rest of your day at IWA. **Between halls 2, 3 and 4**

LOOK: Vielfältige Tipps und Themen

Innovative Trends und wegweisende Tipps hält der Fachhandelstreff LOOK für IWA-Besucher bereit. Guided Tours im LOOK-Bereich vermitteln einen kompakten Überblick über die wichtigsten Deko-Trends. Anregungen, das eigene Geschäft durch E-Commerce auszubauen, sind Thema im Forum. Die LOOK-Lounge „The Lodge" lädt zur Verschnaufpause für die weitere IWA-Tagesplanung ein. **Zwischen den Hallen 2, 3 und 4**

Für Sie vor Ort: | For you on site:

Hatsan Arms Company Izmir, Turkey
PCP Luftgewehre/Air Rifles Halle/Hall 7 | Stand/Booth 620

RUAG Ammotec GmbH Fürth, Germany
Munition/Ammunition Halle/Hall 7 | Stand/Booth 117-118

Franzen Plastic Solutions GmbH Solingen, Germany
Waffenzubehör/Weapon Accessoiries Halle/Hall 6 | Stand/Booth 121

Impressum/Masthead

Herausgeber/Publisher: NürnbergMesse GmbH, Messezentrum, 90471 Nürnberg, Tel: +49 (0) 9 11.86 06-83 23, Fax: +49 (0) 9 11.86 06-12 83 23, presse@nuernbergmesse.de, www.nuernbergmesse.de
Verlag/Publishing house: Vincentz Kundenmedien, Postfach 6247, 30062 Hannover
Redaktion/Editors: Angelika Havers (V.i.S.d.P.), Reinhold Gebhart, Claudia Müller, Guido Welk
Übersetzung/Translation: Peter Brown

Anzeigen/Advertisements: Andrea Heitmann Tel: +49 (0) 5 11.99 10-343, Fax: +49 (0) 5 11.99 10-342 kundenmedien@vincentz.de, www.vincentz-kundenmedien.de
Gestaltung/Design: Angelika Jungvogel
Foto/Photo: NürnbergMesse
Druck/Printing: Hofmann Druck Nürnberg GmbH & Co. KG
© Vincentz Network GmbH & Co. KG

IWA-Fachforum

In Zusammenarbeit mit VDB und JSM zur IWA OutdoorClassics 2014

Zeit	Themen	Referenten
Sonntag, 9.3.2014		
11:00	Bleifreie Jagdbüchsenpatronen – Darstellung der Situation vor dem Hintergrund aktueller Untersuchungen bei Waffenausfuhren	Gerhard Gruber/ RUAG Ammotec GmbH
11:30	Standardisierte NWR – Datenerfassung und Datenbereinigung	EKHK Niels Heinrich / Leiter XWaffe Pflegestelle
13:00	Zollrechtliche Aspekte bei Waffenausfuhren	Sigrun Ullrich / Bildungs- und Wissenschaftszentrum der Bundesfinanzverwaltung
14:00	Mündungsschoner – Momentaufnahmen mit der Highspeed-Kamera	Florian Trapp / DEVA
14:30	Verbotene Waffen in Deutschland	Karl-Heinz Volk / Bundeskriminalamt
15:00	Ausfuhrregelung von Waffen	Willy Jeanrond / BAFA
17:00	Happy Hour mit VDB-Verlosung	
Montag, 10.3.2014		
10:00	Mündungsschoner – Momentaufnahmen mit der Highspeed-Kamera	Peter Jeuken / DEVA
11:00	Bleifreie Jagdbüchsenpatronen – Darstellung der Situation vor dem Hintergrund aktueller Untersuchungen bei Waffenausfuhren	Gerhard Gruber/ RUAG Ammotec GmbH
11:30	Standardisierte NWR – Datenerfassung und Datenbereinigung	EKHK Niels Heinrich / Leiter XWaffe Pflegestelle

Halle 7A | Stand 112 Aktiv für den deutschen Waffenfachhandel

Wir bedanken uns bei den Sponsoren der Verlosung auf dem VDB-Stand:

Jetzt Mitglied werden!

VDB – Verband Deutscher Büchsenmacher und Waffenfachhändler e. V.
Schwanallee 48a | 35037 Marburg
www.vdb-waffen.de | info@vdb-waffen.de

WALTHER.

The Choice of Generations.

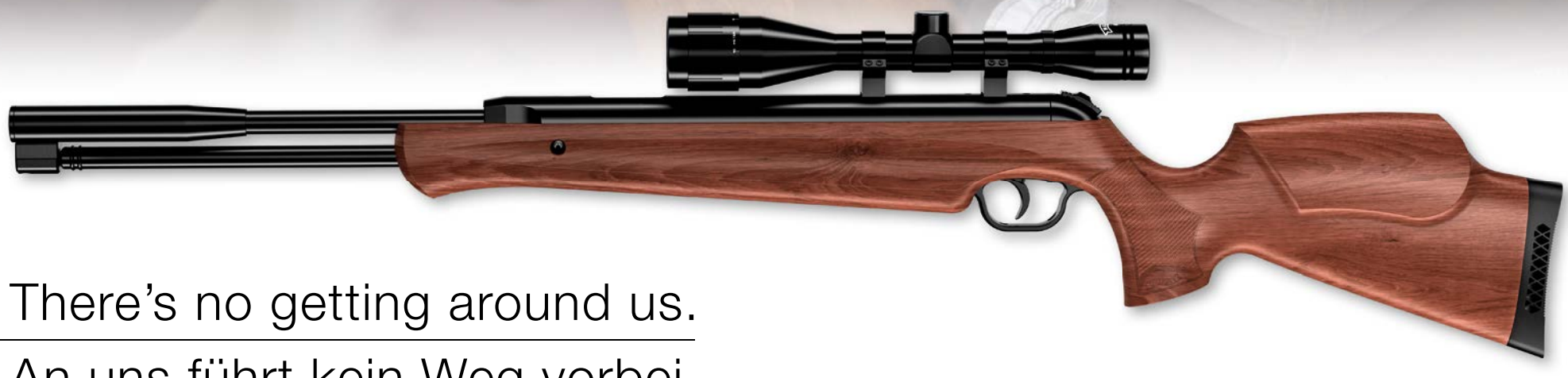

There’s no getting around us.

An uns führt kein Weg vorbei.

Spring-operated air rifles are immensely popular throughout the world for sports and recreation. Shooters are fascinated by their ingenious mechanisms. Two years ago, the WALTHER LGV set new standards with its high-tech piston system. Now comes the underlever WALTHER LGU with its elegant contours. The rifle is ideal for use with a rifle scope. Come to our booth at the IWA and let us show you the LGV, the LGU and the new CENTURY and TERRUS mechanical models. Better yet, take this opportunity to give our new air rifles a hands-on trial.

Federdruck-Luftgewehre gehören weltweit zu den beliebtesten Sport- und Freizeitwaffen – sie begeistern durch ihre ausgeklügelte Mechanik. Vor zwei Jahren setzte das WALTHER LGV neue Maßstäbe mit seinem Hightech-Kolbensystem. Nun folgt das WALTHER LGU mit Unterhebel zum Spannen: maßgeschneidert für den Zielfernrohr-Einsatz und elegant in der Linienführung. Lassen Sie sich das LGV, das LGU und unsere neuen mechanischen Modelle CENTURY und TERRUS am IWA-Stand zeigen – und viel besser: Sie können alle unsere neuen Luftgewehre dort auch „live“ ausprobieren.

Hall/Halle 7, Booth/Stand 7-115

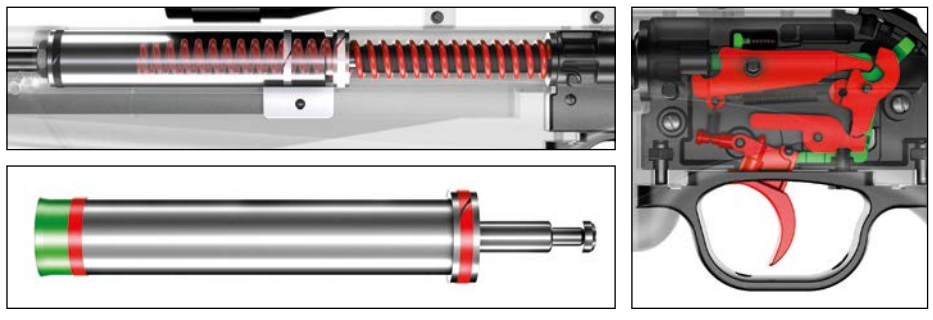

/umarex /umarex /umarextv

UMAREX®
WWW.UMAREX.COM